NEUHEIT 2018

PÖLLHUBER SCHWEISS – SERVICE AUSTRIA

Mayersdorf 37, 4653 Eberstalzell Tel.: 07241/5835 - 1 Fax: DW 4 Auto:0699/103 09 326

Internet:http://www.poellhuber.at e – mail: office@poellhuber.at

Service und Verkauf sämtlicher Schweißgeräte und Zubehör

„DIE NEUE GENERATION“

exact PRO SERIES PIPECUT 360

- ☑ **Stärkerer Motor**
- ☑ **Integrierter Laser zur Schnittführung**
- ☑ **Optische Anzeige der idealen Schnittgeschwindigkeit**
- ☑ **Überlastungsschutz des Motors**

GEWICHT	SÄGEBEREICH	MAX. WANDSTÄRKE		GEEIGNET FÜR
11,7 kg	**70** mm - **360** mm	STAHL **10** mm	KUNSTSTOFF **45** mm	ALLE Materialien

PÖLLHUBER SCHWEISS – SERVICE AUSTRIA

Mayersdorf 37, 4653 Eberstalzell Tel.: 07241/5835 - 1 Fax: DW 4 Auto:0699/103 09 326

Internet:http://www.poellhuber.at e – mail: office@poellhuber.at

Service und Verkauf sämtlicher Schweißgeräte und Zubehör

NEU PipeCut 360 PRO SERIES

PROFESSIONELLE ROHRSÄGE FÜR ANSPRUCHSVOLLE BEDINGUNGEN

PipeCut 360 Pro Series VORTEILE

- ☑ Extrem sicher zu bedienen
- ☑ Einfach in der Anwendung
- ☑ Kraftvoll und langlebig
- ☑ Überlastungsschutz des Motors
- ☑ Integrierter Laser zur exakten Bestimmung des Schnitts
- ☑ Einfacher Transport

PipeCut 360 Pro Series

Spannung/Leistung/Strom	220-240 V | 2500 W | 12 A
Ø Sägeblatt	165 mm
Sägebereich	70 mm - 360 mm

Rohrmaterialien

Geeignet für alle Rohrmaterialien wie Stahl, Kunststoff (PE, PP, PVC, etc.), Edelstahl, Kupfer, Aluminium und Gusseisen.

- TCT 165, für Stahl-, Kupfer- und Kunststoffrohre
- Diamant X 165 Trennscheibe, für Gussrohre
- ALU 165, für alle Kunststoff- und Aluminiumrohre
- Cermet 165, für Stahl- und Edelstahlrohre

OPTISCHE Anzeige der idealen Schnittgeschwindigkeit zum Schutz des Motors und der Sägeblätter

LED ANZEIGE	ÜBERHITZUNGSSCHUTZ	TEXT AUF DEM AUFKLEBER NEBEN DER LED ANZEIGE
Grün (stetig)	Motortemperatur niedrig, volle Leistung verfügbar.	**OK**
Gelb blinkend	Motortemperatur hoch, aber noch nicht kritisch, volle Leistung vorhanden.	**SCHNITTGESCHWINDIGKEIT VERRINGERN**
Rot blinkend	Motortemperatur kritisch, Motorschutz aktiv, verlangsamte Drehzahl, vollständiges abkühlen bei niedrieger Drehzahl. **AKTUELLE SITUATION** Eine Überhitzung wurde erkannt. Der Motoschutz ist aktiviert. Der Abkühlungsprozess beginnt, dabei läuft die Säge bei niedrieger Drehzahl weiter. Der Prozess gilt als abgeschlossen, sobald die LED „GRÜN“ leuchtet.	**LASSEN SIE DEN MOTOR LAUFEN, BIS DIE GÜNE LED LEUCHTET**

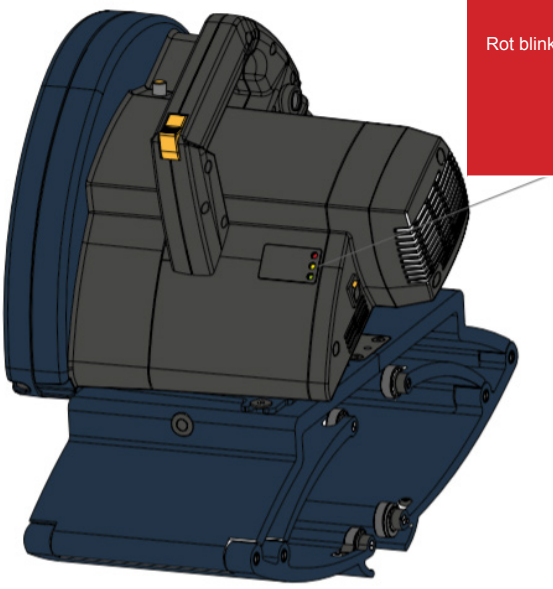

exact PRO SERIES PIPECUT 360