PÖLLHUBER SCHWEISS – SERVICE AUSTRIA
PLYMOVENT clean air at work
Mayersdorf 37, 4653 Eberstalzell Tel.: 07241/5835 - 1 Fax: DW 4 Auto:0699/103 09 326
Internet:http://www.poellhuber.at e – mail: office@poellhuber.at
Service und Verkauf sämtlicher Schweißgeräte und Zubehör

MOBILEGO plus

MOBILE FILTEREINHEIT MIT METALLROHR-ARM

Der MobileGo plus ist eine mobile Filtereinheit mit integriertem Ventilator und einem Metallrohr Absaugarm (KUA). Die Einheit umfasst ein Einweg-Filterpaket.

Dank der vier Transporträder (wovon zwei Lenkrollen mit Bremsen ausgestattet sind) ist der MobileGo plus sehr geeignet für Gebrauch in relativ kleinen Werkstätten oder bei Verschmutzungsquellen ohne festen Ort.

Der MobileGo plus ist das Basismodell der Absauger. Er wurde für den Verbrauch von ca. 2 Spulen Massivdraht bzw. 15 kg an Schweißelektroden pro Monat entworfen.

ANWENDUNGSBEREICH

Der MobileGo plus ist nur für die folgenden Anwendungen geeignet:

- MIG-MAG/GMAW Schweißen
- WIG-Schweißen
- FCAW-Schweißen
- Elektroden/MMAW-Schweißen
- Schleifen
- Polieren
- Verarbeitung

SPEZIFIKATIONEN

Abmessungen und physikalische Eigenschaften	
Material (Gehäuse): • Stahlsorte • Werkstoffnr.	elektro-verzinkter Stahl (gemäß DIN EN 10152) • DC01+ZE • 1.0330
Farbe	gelb RAL 1004 grau RAL 7011
Gewicht (netto), exkl. Arm	85,5 kg
Netzkabel: • Typ • Länge	 • 3G1.5 • 6 m
Absaugarm	
Typ	KUA
Material	Metallrohr
Durchmesser	Ø 160 mm
Haubenöffnung	Ø 300 mm
Länge: • KUA-2 • KUA-3	 • 2 m • 3 m
Gewicht: • KUA-2 • KUA-3	 • 12 kg • 15.5 kg
Filter	
Vorfilter-Kassette: • Material • Filterfläche • Filterklassifizierung • waschbar	 • Polyester • 1 m² • ISO Coarse 70% laut ISO 16890 • nein
HEPA-Kassettenfilter: • Material • Filterfläche • Effizienzklasse	 • Glasfaser • 26 m² • E12 laut EN 1822-1:2009
• waschbar	• nein
Schweißrauchklasse	
W3	laut ISO 15012-1:2013
Leistung	
Ventilatortyp	radial
Absaugkapazität (inkl. Absaugarm)	max. 850 m³/h
Ventilatorgeschwindigkeit	2800 UpM
Schalldruckpegel (laut ISO 3746)	67 dB(A)
Elektrische Daten	
Leistungsaufnahme	1,1 kW
Verfügbare Anschlussspannungen	• 115V/1ph/50Hz (115) • 115V/1ph/60Hz (116) • 230V/1ph/50Hz (215)
Motortyp	IEC
Effizienzklasse	*n.a. für einphasige Motoren*
Netzstecker: • 115V/1ph/50Hz • 115V/1ph/60Hz • 230V/1ph/50Hz	Typ: • *keinen* • *keinen* • F
Umgebungs- und Prozessbedingungen	
Prozesstemperatur: • min. • nom. • max.	 • 5°C • 20°C • 70°C
Max. relative Feuchtigkeit	90%
Außeneinsatz zugelassen	nein
Lagerbedingungen	• 5-45°C • relative Feuchtigkeit max. 80%
Lieferumfang	
Mobile Filtereinheit – Absaugarm (vormontiert) – Drehflansch – Drehgelenk, inkl. Manschette – Haube – Kragen für Haube, mit Gittergewebe – Befestigungsmaterial	

Produktdatenblatt

PLYMOVENT®
clean air at work

Typ	MobileGo^{plus}/2m			MobileGo^{plus}/3m		
Anschlussspannung	115V/1ph/50Hz	115V/1ph/60Hz	230V/1ph/50Hz	115V/1ph/50Hz	115V/1ph/60Hz	230V/1ph/50Hz
Bestellinformation						
Artikelnummer	0000111453	0000111454	0000111452	0000111474	0000111475	0000111473
•						
Anzahl/Verpackung	1	1	1	1	1	1
Logistikdaten						
Bruttogewicht	101 kg (inkl. Palette)			103 kg (inkl. Palette)		
Verpackungsab-messungen	800 x 1200 x 1650 mm (inkl. Palette)			800 x 1200 x 2250 mm (inkl. Palette)		
Max. Anzahl/Palette	1			1		
USt-ID	84213925			84213925		

ABMESSUNGEN

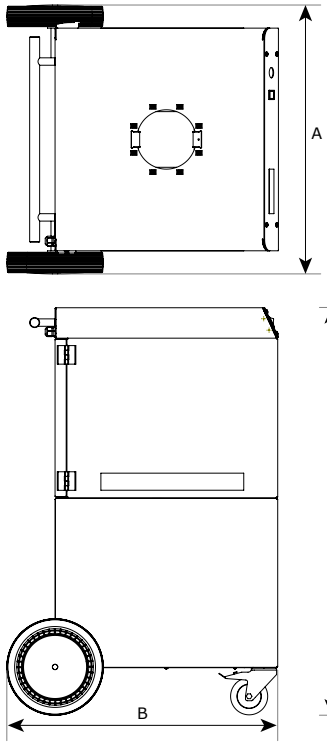

	mm	inch
A	725	28.5
B	730	28.7
C	1100	43.3

MERKMALE

Kompakte Bauweise

Einfache Bedienung | Service-Anzeige (Summer) zur Anzeige des Luftstroms

BEREICH

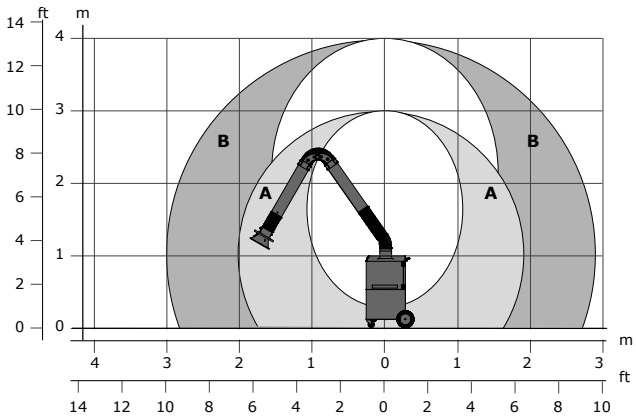

A	KUA-2
B	KUA-3

PLYMOVENT®
clean air at work

GENEHMIGUNGEN/ZERTIFIKATE

CE	
RoHS	Richtlinie 2011/65/EC (RoHS) gültig ab 8. Juni 2011

Anwendungseinschränkungen
Das Produkt **nicht** benutzen für die folgenden Anwendungen oder in den folgenden Umständen: Polierarbeiten in Kombination mit Schleif-, Schweiß- oder anderen funkenerzeugenden Arbeiten (Von Polier- oder Schleifscheiben stammende Fasern sind hochentzündlich und bergen bei Exposition gegenüber Funken ein hohes Filterbrandrisiko) | Aluminium-Laserschneiden | Ölnebel | Schwerer Ölnebel in Schweißrauch | Fugenhobeln | Absaugung aggressiven Rauches und aggressiver Gase (wie von Säuren, alkalihaltigen Stoffen, lithiumhältiger Lötpaste) | Absaugung heißer Gase (ständig über 70 °C) | Aluminium- und Magnesiumschleifen | Flammspritzen | Absaugung von Zement, Säge- und Holzspänen usw. | Absaugung von Zigaretten, Zigarren, Öltüchern und anderen brennenden Partikeln, Objekten und Säuren | explosionsgefährliche Umstände oder Substanzen/Gase

Produkttyp	**MobileGo^{plus}**
Artikelnummer	*siehe Bestellinformation*
Produktgruppe	mobile Filteranlagen
Version	250518/F

Die neueste Version finden Sie immer auf