PLYMOVENT®
clean air at work

MOBILEPRO

Selbstreinigende Schweißabsaugung für den professionellen Schweißer

BESEITIGEN SIE SCHWEISSRAUCH WIRKLICH EFFEKTIV?

Wir schon. Entfernen des Schweißrauches in Schweißwerkstätten, insbesondere an der Quelle, trägt zu einer signifikanten Verbesserung der Arbeitsumgebung bei. Quellenabsaugung bleibt die effektivste Möglichkeit Schweißrauch direkt im Atemschutzbereich der Schweißer zu erfassen und zu beseitigen.

Wir haben 40 Jahre Erfahrung. Plymovent ist spezialisiert auf die Absaugung und Filtration von Schweißrauch. Wir bieten hochqualitative Lösungen, die die Hintergrundkonzentration von Schweißrauch innerhalb der gesetzlichen Grenzen, gemäß den internationalen Richtlinien, halten.

Alle unsere Absaug- und Filtrationsprodukte wurden vorrangig zur Beseitigung und Kontrolle von Schweißrauch in der metallverarbeitenden Industrie entwickelt um die Schweißer und andere Mitarbeiter der unmittelbaren Arbeitsumgebung zu schützen. Das Ergebnis: höhere Leistungsfähigkeit, gesteigerte Produktivität und weniger krankheitsbedingter Arbeitsausfall.

GESAMTLÖSUNG

Der MobilePro ist ein Schweißrauchabsauger für professionelle Schweißer, die eine flexible Lösung benötigen. Die mobilen Filtereinheiten von Plymovent wurden besonders für die Beseitigung von Schweißrauch in engen Räumen und Örtlichkeiten, die schwer für stationäre Schweißrauchabsaugungen zu erreichen sind, entwickelt. Mögliche Einsatzorte sind beispielsweise entlegene Ecken des Werks und die Mitte einer Werkstatt. Diese stabile Filtereinheit hat einen ergonomisch geformten Handlauf und vier Räder, von denen zwei mit Lenkrollen zur besseren Beweglichkeit ausgestattet sind. Der MobilePro ist für viele Schweißanwendungen, wie MIG, MAG, TIG, GMAW, FCAW und Stabelektrodenschweißen geeignet. Selbstverständlich können die Plymovent-Absaugarme, z. B. der 3-und 4m KUA-Arm oder auch der Economy-Absaugarm zur Erreichung der gewünschten Länge, angeschlossen werden

ANWENDUNGSBEREICH

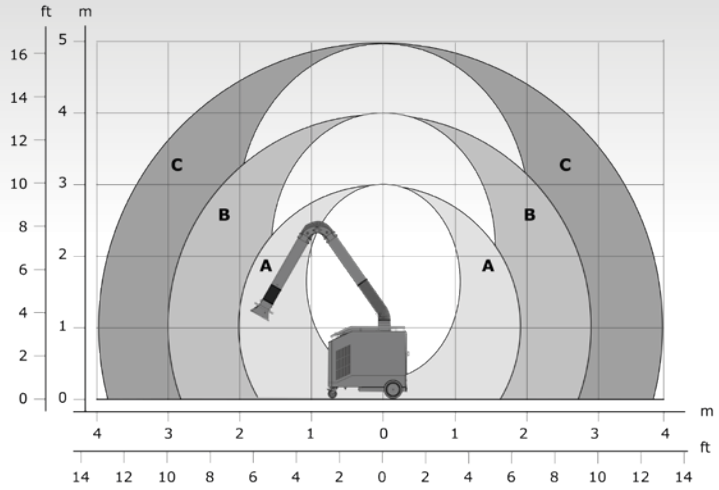

A	KUA-2/S	
B	KUA-3/S	EA-3/S
C	KUA-4/S	EA-4/S

VORTEILE DES MOBILEPRO

Reinigbare 100% Polyester 20m²
BiCo Filtereinheit für längere
Filterstandzeit

Mit IFA W3 Zertifikat: 10 m² Filter mit PTFE Membran

Ergonomische Griffstange /
Werkzeughalter

Stabiles Metallgehäuse

L eerender Staubeimer

SilentFlow ™ Schalldämmung
für geringen Geräuschpegel

Lenkrollen für einfache
Beweglichkeit

Selbstreinigender
Ram-Air™ Druckluftimpuls
ermöglicht effektivere
Reinigunng bei gleichzeitig
längeren Filterstandzeiten
und geringen Druckverlust

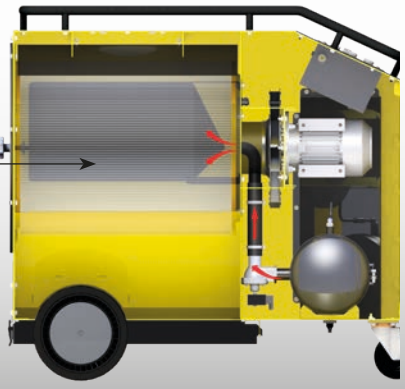

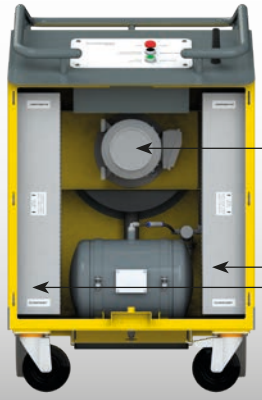

Ventilator 1,1kW (1.5 Hp) für
leistungsstarke Absaugung

NEUE *Variante*:
2x HEPA Filter (2 x 5 m²/55 ft²),
Filterklassifizierung H14

SILENTFLOW™ ROHRLOSE SCHALL-DÄMMUNG

Der MobilePro hat einen integrierten Ventilator in der SilentFlow™ Schalldämmbox. SilentFlow™ reduziert mit Hilfe eines innovativen Luftstromwegs, einem schalldämmenden Paneel und einem speziell entwickelten Luftauslass, sowohl die mechanischen als auch die luftstrombedingten Geräusche.

GERINGE BETRIEBSKOSTEN DURCH RAM-AIR™

Der MobilePro beinhaltet einen Ram-Air™ Impulsverstärker, dieser leistungsstark Teil des Rückschlagimpulsreinigungssystem erhöht die Reinigungseffektivität. Der Ram-Air™ Druckluft-impuls ist in der Filterpatrone platziert und verteilt die Impulsenergie direkt zum Filter. Die Ergebnisse sind bemerkenswert: sauberere Filter, geringer Druckverlust, weniger Druckluft-und Energieverbrauch. Ram-Air™ steht für geringe Betriebskosten.

BICO FILTERPATRONEN HALTEN LÄNGER

Filterstandzeiten werden nicht nur durch die Reinigungseffektivität, sondern vermehrt durch die Verbindungsstärke der Fasern innerhalb des Filters bestimmt. Viele Filter versagen, wenn diese Faserverbindung bricht. Dies führt zu einem sofortigen Druckverlust und einer Absenkung des Luftstroms, damit einhergehend wird ein teurer Filteraustausch notwendig. Die Plymovent BiCo Polyester Filterpatronen entsprechen dem neuesten Stand der Bi-Component Technologie. Diese Technologie nutzt Fasern und deren unterschiedlichen Schmelzpunkte zwischen Kern und Oberfläche. Dies garantiert eine beständige Qualität und Reißfestigkeit und ermöglicht sehr viel längere Filterstandzeiten Die Plymovent Filterpatrone ist aus 100% Polyester und deshalb reinigbar.

TECHNISCHE DATEN

Filteroberfläche*	20 m²		
Absaugkapazität	Max. 1200 m³/h (700 CFM)		
Filtermaterial*	100% BiCo Polyester		
Filterpatrone	Reinigbar		
Motor*	115V/1ph/60Hz (Kanada)		
	230V/1ph/50Hz		
	400V/3ph/50Hz + N		
Arm-Kombinationen	KUA-2/S	KUA-3/S	KUA-4/S
	EA-3/S	EA-4/S	
Optionen	HL-20/24-160 Halogenarbeitslicht (Arm / Schlauch 359° schwenkbar)		
Lärmpegel	72 dB (A) gemäss der ISO 3746		
Gewicht	169 kg		

*TECHNISCHE SPEZIFIKATIONEN MIT IFA W3 ZERTIFIKATION

Filteroberfläche	10m²
Filtermaterial	BiCO Polyester-Trägerstoff mit PTFE Membran
Motor	400V/3ph/50Hz + N

Anstehende IFA W3 Zertifikation

MAßE

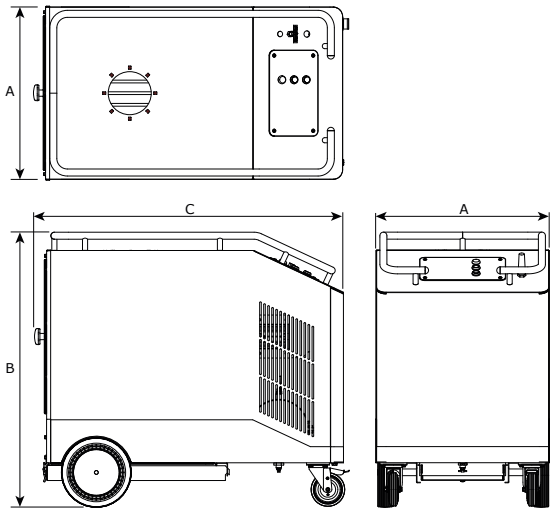

	mm
A	646
B	1024
C	1150

PLYMOVENT®
clean air at work

Plymovent GmbH
Rolandsecker Weg 30
53619 Rheinbreitbach
Deutschland

T +49 (0)2224/ 91 99 30
F +49 (0)2224/ 91 99 3 -30
E info@plymovent.de

PLYMOVENT BIETET GESAMTLÖSUNGEN ZUR LUFTREINHALTUNG

Plymovent hat seit 40 Jahren Erfahrung im Bereich der Luftreinhaltung. Wir haben umfangreiches Wissen im Bereich der Absaugung und Filtration von Schweißrauch und Ölnebel in der metallverarbeitenden Industrie. Außerdem sind wir auch auf die Beseitigung von Fahrzeugabgasen spezialisiert.

Ihr autorisierter Plymoventhändler:

PÖLLHUBER SCHWEISS – SERVICE AUSTRIA
Mayersdorf 37, 4653 Eberstalzell Tel.: 07241/5835 - 1 Fax: DW 4 Auto:0699/103 09 326
Internet:http://www.poellhuber.at e – mail: office@poellhuber.at
Service und Verkauf sämtlicher Schweißgeräte und Zubehör

Plymovent schafft saubere Luft zum Atmen. Wir bieten Produkte, Systeme und Service die weltweit für saubere Luft am Arbeitsplatz sorgen.

Wir liefern hochwertige Produkte und nehmen Rücksicht auf die Umwelt. Mit unserer langjährigen Erfahrung und unserem ganz auf Kundenwünsche ausgerichtetem Handeln können wir auch Ihnen exakt die Lösungen zur Verfügung stellen, die Sie benötigen.

Plymovent behält sich das Recht auf Designänderungen vor.